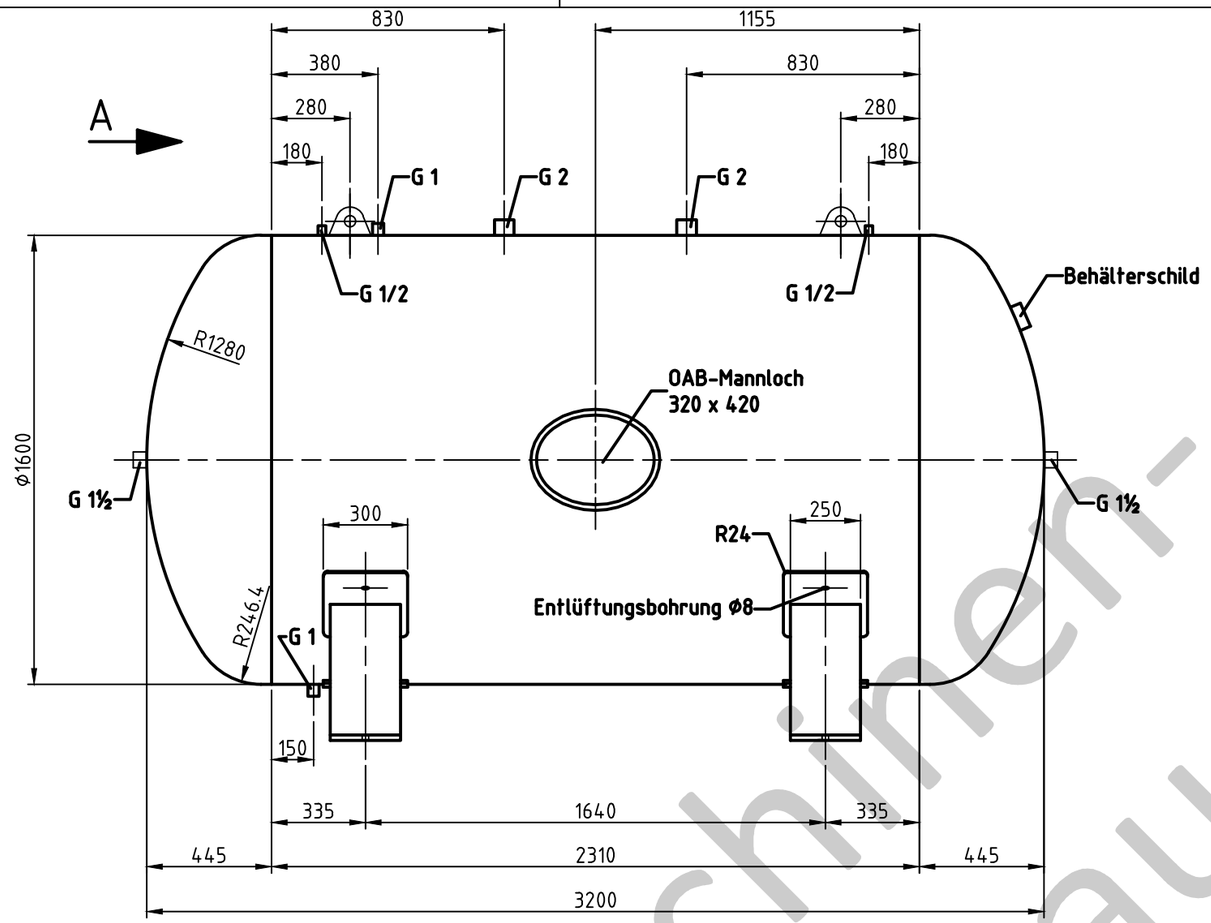


Tragöse

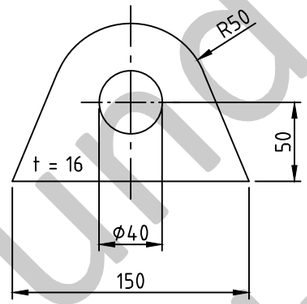


Muffeneinschweißung

Entlüftungs-u.Ablaßmuffe
innen bündig

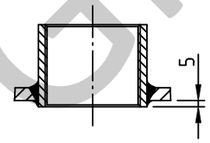


## Nahtformen :

Längsnaht | Muffen-/Stutzeneinschweißungen | Rundnähte

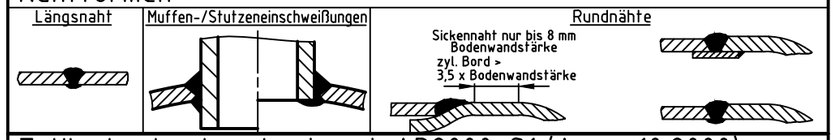


## Zulässige Lastwechsel nach AD2000-S1 (Ausg. 10.2000) :

0 bar bis PS = 1000

20% von PS sind dauernd ertragbar

## Betriebsdaten / Auslegungsdaten :

| | | |
|---|---|---|
| Volumen V (Liter) | : | 6000 |
| zul. Betriebsüberdruck PS (bar) | : | 16 |
| Prüfüberdruck PT (bar) | : | 22,88 |
| min. Betriebstemperatur TS (°C) | : | -10 |
| max. Betriebstemperatur TS (°C) | : | 50 |
| Fluid | : | Druckluft / Stickstoff (Fluidgruppe 2) |
| Aufstellungsort | : | im Gebäude / im Freien |

## Oberflächenbehandlung :

innen : roh

außen : grundiert (ww. n. Kundenw. lackiert)

## Herstellung und Prüfung :

GEMÄSS DGRL 2014 / 68 / EU - AD 2000

## Konformitätsbewertung :

Fluidgruppe : 2 | Kategorie : IV

Diagramm : 2 | Modul : H1

## Ansicht A

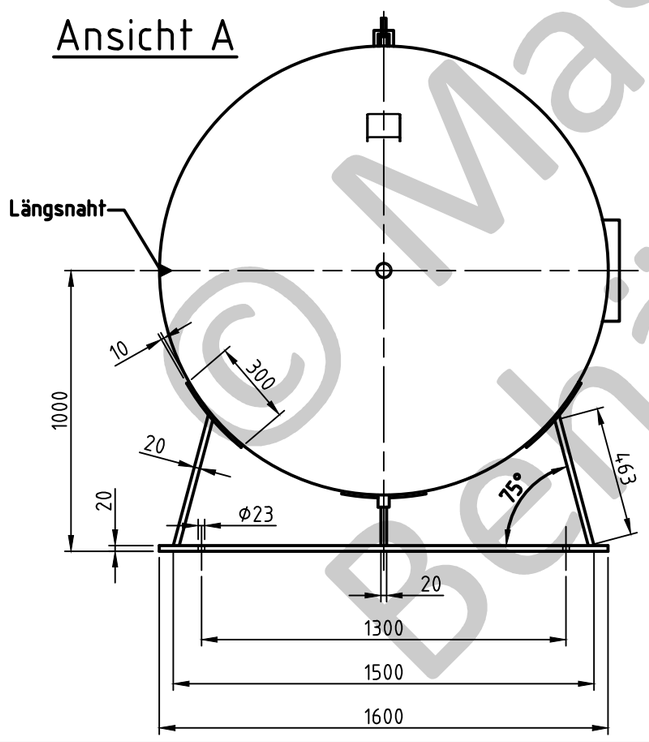


OAB 51 - Mannlochverschluß 320/420
bauteilgeprüft

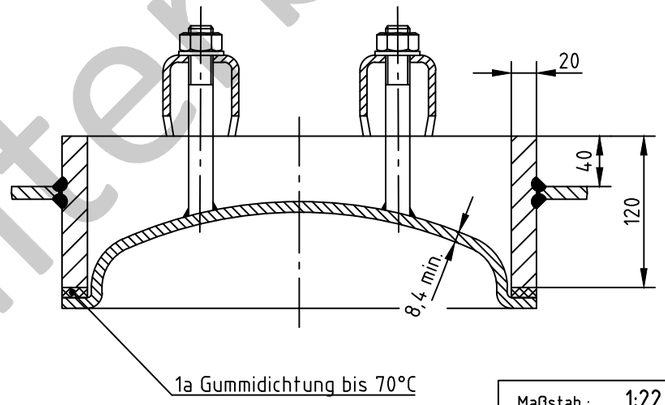


| | |
|---|---|
| Maßstab : | 1:22.5 |
| Auftrags-Nr.: | - |
| Best.-Nr. : | - |
| Verwendbar für : | M+B Standardbehälter |
| Gewicht : | ca.1580 kg |
| Blatt : | 1 |
| v. Blatt : | 1 |
| Plotdatum: | 16.03.2015 |
| Datei : | ENG-010364 |


Maschinen- und Behälterbau GmbH

| | Datum | Name |
|---|---|---|
| Bearb. | 16.03.2015 | CW |
| Gepr. | 16.03.2015 | |

Schutzvermerk nach DIN 34 beachten

Betzdorfer Str. 170
57567 Daaden
Tel. 02743/8330-12
Fax 02743/3685
Internet: www.mabe.de
E-Mail: cad@mabe.de


Benennung :

# Druckbehälter liegend
6000 l 16 bar

Zeichnungsnummer :
MB 020102-2.6000G

Revision A

Änd.-Datum 16.03.2015

Zeichn.-Nr. der Prüfung des Entwurfs :
MB 020102-2

Zeichnung darf nur über CAD geändert werden

© Maschinen- und Behälterbau GmbH