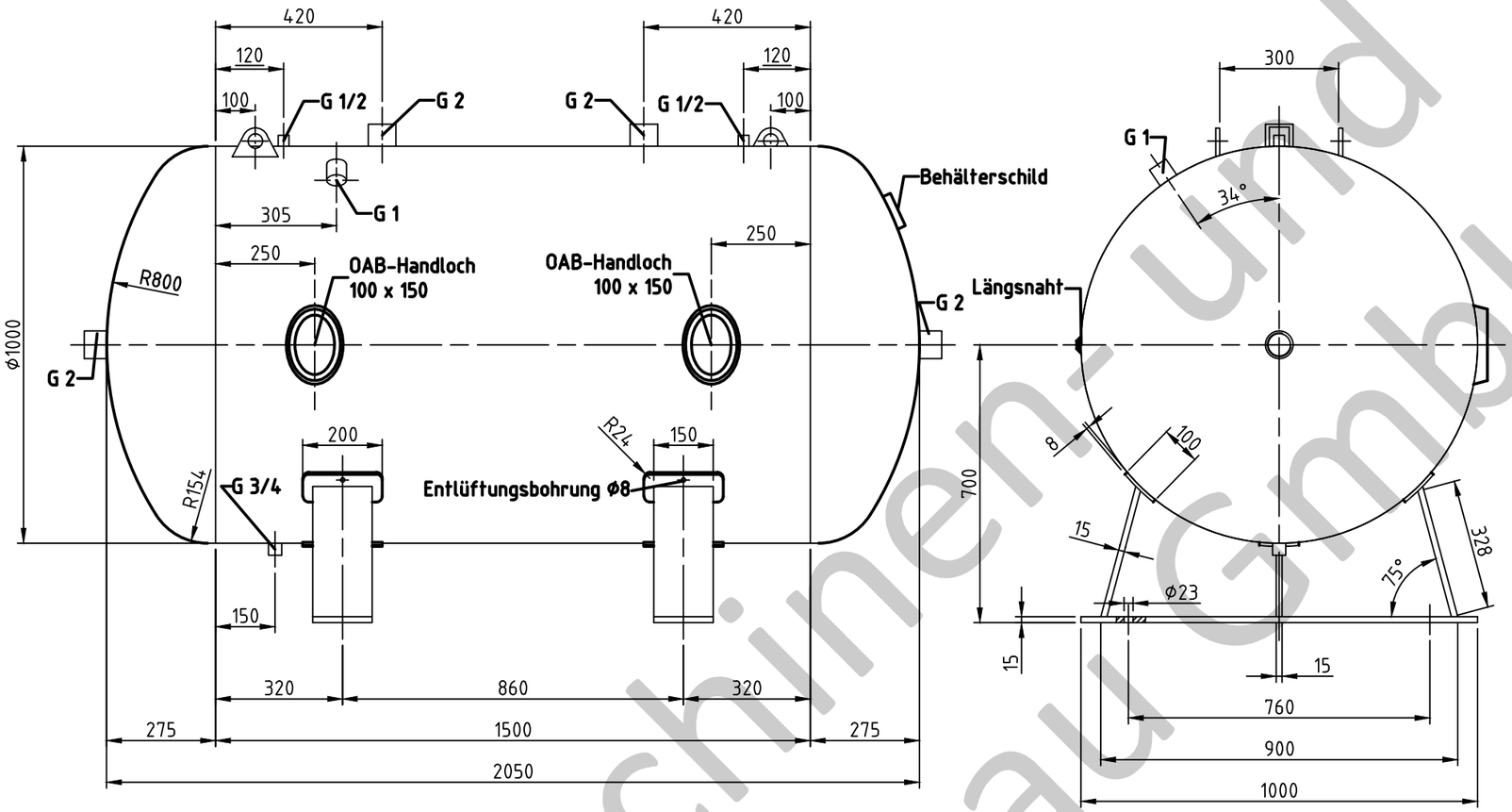

Muffeneinschweißung

Entlüftungs-u.Ablaßmuffe
innen bündig

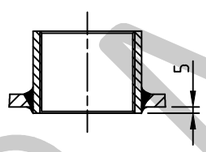

OAB 51 - Handlochverschluß 100/150
bauteilgeprüft

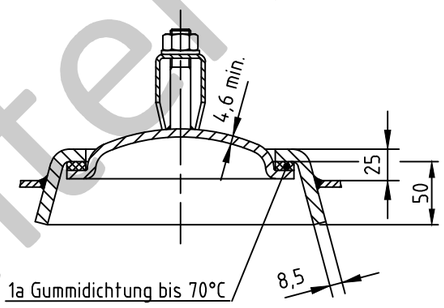

Tragöse

t = 10

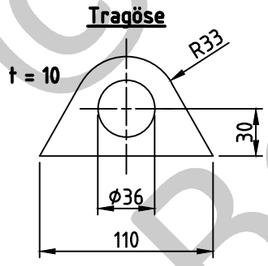

Nahtformen (wenn nicht anders auf Zeichnung angegeben):

Zulässige Lastwechsel nach AD2000-S1 (Ausg. 10.2000) :

0 bar bis PS = 1000

20% von PS sind dauernd ertragbar

Betriebsdaten / Auslegungsdaten :

Volumen V (Liter)	:	1500
zul. Betriebsüberdruck PS (bar)	:	16
Prüfüberdruck PT (bar)	:	22,88
min. Betriebstemperatur TS (°C)	:	-20
max. Betriebstemperatur TS (°C)	:	50
Fluid	:	Druckluft / Stickstoff (Fluidgruppe 2)
Aufstellungsort	:	im Gebäude / im Freien

Oberflächenbehandlung :

innen : roh

außen : grundiert (nach Kundenwunsch lackiert)

Blechtoleranzen : EN 10029, Klasse A (bei Angabe der Nenndicken)

Form- und Lagetoleranzen : EN ISO 13920, Form D

bei eingerahmten Maßen: EN ISO 13920, Form C

Herstellung und Prüfung :

GEMÄSS DGRL 2014 / 68 / EU - AD 2000

Konformitätsbewertung :

Fluidgruppe : 2 | Kategorie : IV

Diagramm : 2 | Modul : H1

Maßstab :	1:15
Auftrags-Nr.:	-
Best.-Nr. :	-
Verwendbar für :	M+B Standardbehälter
Gewicht :	ca. 480 kg
Blatt :	1
v. Blatt :	1
Plotdatum:	17.03.2015
Datei :	ENG-010382

Maschinen- und Behälterbau GmbH

	Datum	Name
Bearb.	17.03.2015	CW
Gepr.	17.03.2015	

Schutzvermerk nach DIN 34 beachten

Betzdorfer Str. 170
57567 Daaden
Tel. 02743/9330-12
Fax 02743/3685
Internet: www.mabe.de
E-Mail: cad@mabe.de

Benennung :

Druckbehälter liegend
1500 l 16 bar

Zeichnungsnummer :

MB 020102-2.1500G

Revision A

Änd.-Datum 17.03.2015

Zeichn.-Nr. der Prüfung des Entwurfs :

MB 020102-2

Zeichnung darf nur über CAD geändert werden

© Maschinen- und Behälterbau GmbH