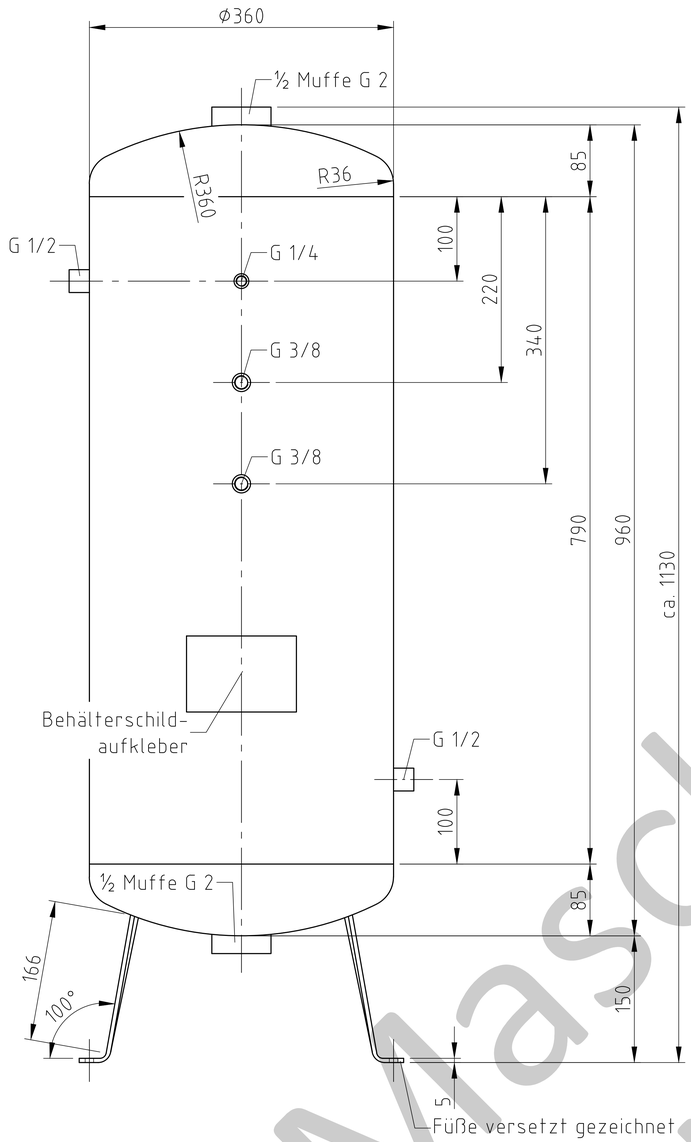

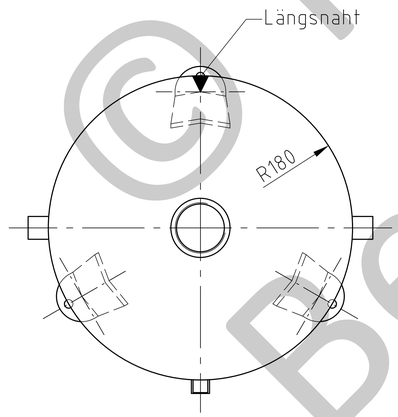

Muffeneinschweißung
Entlüftungs-u.Ablaßmuffe
innen bündig

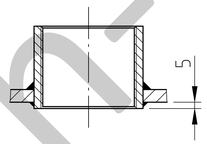

Fuß Detail M 1:2

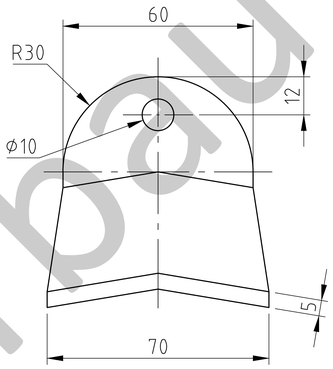

Nahtformen (wenn nicht anders auf Zeichnung angegeben):

Längsnaht | Muffen-/Stutzeneinschweißungen | Rundnähte

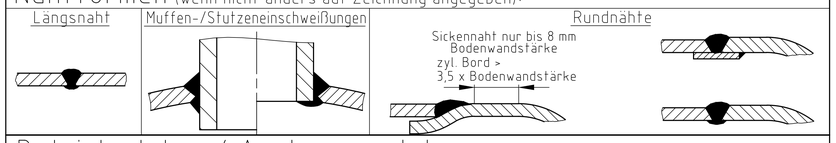

Betriebsdaten / Auslegungsdaten :

Volumen V (Liter)	:	90
zul. Betriebsüberdruck PS (bar)	:	-1
Prüfüberdruck PT (bar)	:	3
min. Betriebstemperatur TS (°C)	:	-10
max. Betriebstemperatur TS (°C)	:	50
Fluid	:	Vakuum
Aufstellungsort	:	im Gebäude / im Freien

Oberflächenbehandlung :

innen : roh
außen : grundiert (ww. n. Kundenw. lackiert)

oder:

innen : feuerverzinkt
außen : feuerverzinkt

Herstellung und Prüfung :

GEMÄSS AD 2000, OHNE ABNAHME, MIT DRUCKPROBENBESCHEINIGUNG

Maßstab :	1:7.5
Auftrags-Nr.:	–
Best.-Nr. :	–
Verwendbar für :	M+B Standardbehälter
Gewicht :	ca.40 kg
Blatt :	1
v. Blatt :	1
Plotdatum:	11.11.2014
Datei :	ENG-009994

MABE
DER BEHÄLTERBAUER

	Datum	Name
Bearb.	11.11.2014	CW
Gepr.	11.11.2014	SW

Schutzvermerk nach DIN 34 beachten

Betzdorfer Str. 170
D-57567 Daaden
Tel.: +49 2743 9330 - 0
Fax.: +49 2743 3685
E-Mail: info@mabe.de

Benennung :

Druckbehälter stehend
90 l -1 bar

Zeichnungsnummer :
MB 101094-0.90

Zeichn.-Nr. der Prüfung des Entwurfs :

Revision

Änd.-Datum
–

Zeichnung darf nur über CAD geändert werden

© Maschinen- und Behälterbau GmbH