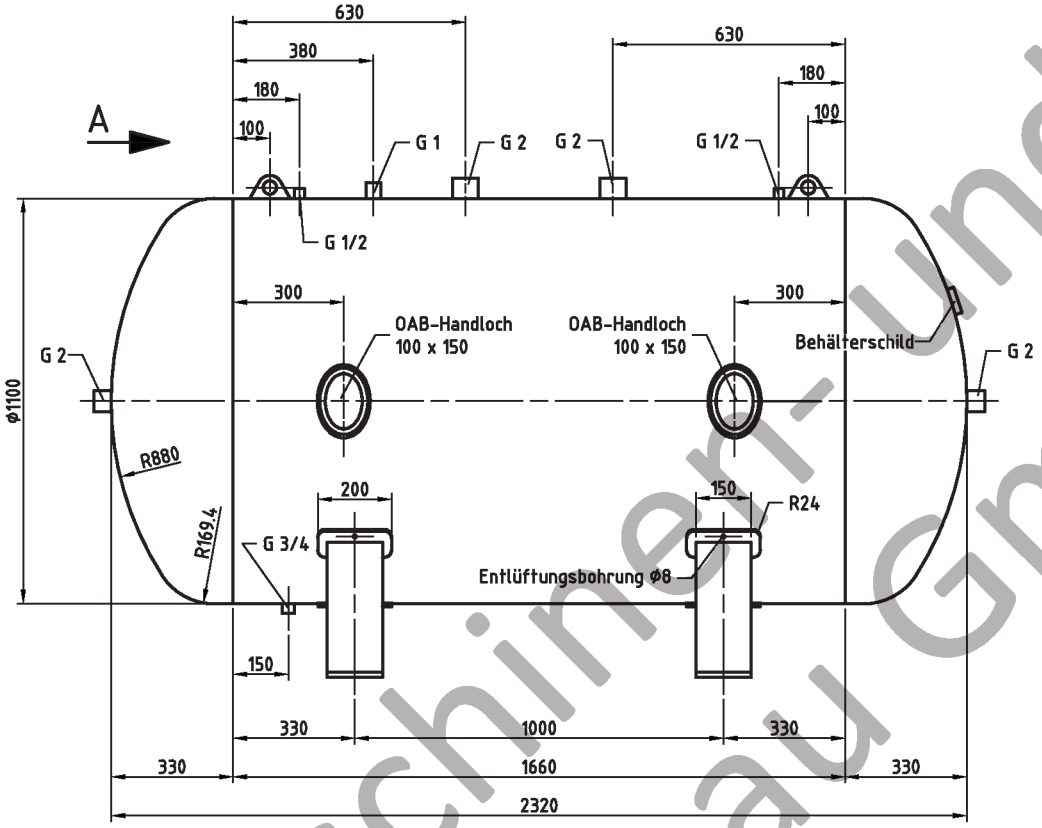


## Ansicht A

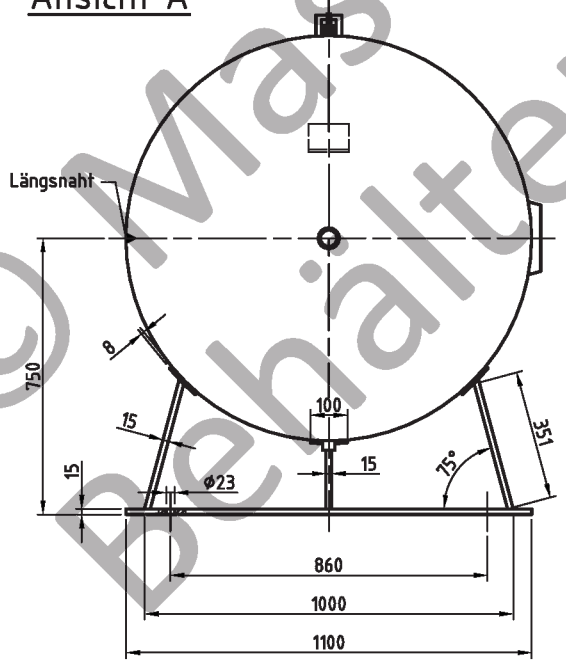


**Nahtformen** (wenn nicht anders auf Zeichnung angegeben):

**Zulässige Lastwechsel nach AD2000-S1 (Ausg. 10.2000) :**

0 bar bis PS = 1000

20% von PS sind dauernd ertragbar

**Betriebsdaten / Auslegungsdaten :**

| | | |
|---|---|---|
| Volumen V (Liter) | : | 2000 |
| zul. Betriebsüberdruck PS (bar) | : | 36 |
| Prüfüberdruck PT (bar) | : | 51,48 |
| min. Betriebstemperatur TS (°C) | : | -10 |
| max. Betriebstemperatur TS (°C) | : | 50 |
| Fluid | : | Druckluft / Stickstoff (Fluidgruppe 2) |
| Aufstellungsort | : | im Gebäude / im Freien |

**Oberflächenbehandlung :**

innen : roh

außen : grundiert (nach Kundenwunsch lackiert)

**Blechtoleranzen :** EN 10029, Klasse A (bei Angabe der Nenndicken)

**Form- und Lagetoleranzen :** EN ISO 13920, Form D

**bei eingerahmten Maßen:** EN ISO 13920, Form C

**Herstellung und Prüfung :**

GEMÄSS DGRL 2014 / 68 / EU - AD 2000

**Konformitätsbewertung :**

Fluidgruppe : 2 | Kategorie : IV

Diagramm : 2 | Modul : H1

| | |
|---|---|
| Maßstab : | 1:15 |
| Auftrags-Nr.: | - |
| Best.-Nr. : | - |
| Verwendbar für : | M+B Standardbehälter |
| Gewicht : | ca.1160 kg |
| Blatt : | 1 |
| v. Blatt : | 1 |
| Plotdatum: | 02.06.2015 |
| Datei : | ENG-010635 |

Maschinen- und Behälterbau GmbH

| | Datum | Name |
|---|---|---|
| Bearb. | 02.06.2015 | CW |
| Gepr. | 02.06.2015 | |

Schutzvermerk nach DIN 34 beachten

Betzdorfer Str. 170
57567 Daaden
Tel. 02743/8330-12
Fax 02743/3686
Internet: www.mabe.de
E-Mail: cad@mabe.de

Benennung :

# Druckbehälter liegend
## 2000 l 36 bar

Zeichnungsnummer : MB 141227-3.2000G

Revision

Änd.-Datum

Zeichn.-Nr. der Prüfung des Entwurfs : Angebotszeichnung

Zeichnung darf nur über CAD geändert werden

© Maschinen- und Behälterbau GmbH